# FERSA GROUP – UN'AZIENDA SPAGNOLA-AUSTRIACA

Il Gruppo Fersa nasce dalla fusione di due produttori europei di cuscinetti: Fersa Bearings in Spagna e NKE Bearings in Austria. Entrambi operano a livello mondiale nello sviluppo, produzione e distribuzione di cuscinetti di alta qualità per i mercati automobilistici e industriali globali.

Oltre 50 anni di esperienza nel settore manifatturiero e la fiducia dei principali OEM, Tier 1 e i loro rispettivi servizi post-vendita supportano i nostri prodotti e servizi.

Il Gruppo Fersa ha una vasta rete di centri di distribuzione in tutto il mondo. Disponiamo di nostre sedi locali in Austria, Brasile, Cina, Spagna e Stati Uniti nonché di stabilimenti produttivi all'avanguardia in Austria, Cina e Spagna.

**FERSA**GROUP

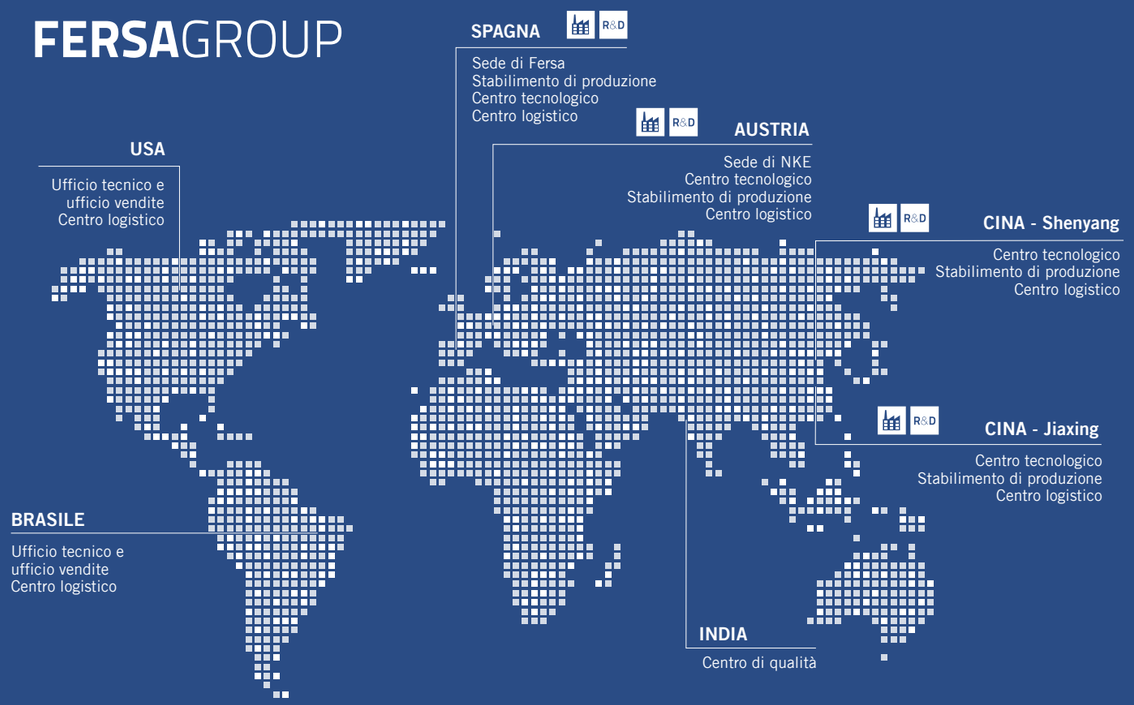


NKE AUSTRIA GmbH
Im Stadtgut C4,
4407 Steyr, Austria
Tel: +43 7252 86667
Fax: +43 7252 86667-59
office@nke.at

**www.nke.at**

NKE Steyr, Austria

FERSA Zaragoza, Spagna

FERSA Jiaxing, Cina

Tutte le informazioni sono state redatte e verificate accuratamente. NKE non assume alcuna responsabilità per eventuali errori o contenuti non completi. NKE si riserva il diritto di apportare modifiche alle informazioni sui prodotti.
© NKE AUSTRIA GmbH.

Art.-Nr. 92636 IT 02.2019

NKE BEARINGS

# CUSCINETTI VOLVENTI PER RIDUTTORI INDUSTRIALI

**FERSA**GROUP

# LA SOLUZIONE PERFETTA PER APPLICAZIONI INDUSTRIALI

**La NKE AUSTRIA GmbH, con sede a Steyr, in Austria, produce cuscinetti volventi d'elevata qualità. L'azienda è stata fondata nel 1996 da collaboratori in posizioni dirigenziali della precedente azienda Steyr Wälzlager.**

La NKE produce cuscinetti standard e speciali per tutte le applicazioni industriali. Tecnica, sviluppo di prodotti, finalizzazione dei componenti, montaggio, assicurazione qualità, logistica, vendita e marketing sono concentrati nella sede di Steyr. La sede è certificata secondo ISO 9001:2015 (costruzione, sviluppo, produzione e distribuzione di cuscinetti), ISO 14001:2015 e OHSAS 18001.

**I cuscinetti NKE vengono distribuiti attraverso uffici di distribuzione che si avvalgono di oltre 240 partner commerciali presenti in oltre 60 paesi del mondo.**

## Vi offriamo:

/ Un'ampia gamma di cuscinetti standard disponibili in magazzino

/ Cuscinetti speciali per richieste individuali

/ Assistenza tecnica completa (per es. consulenza, documentazione, formazione, ecc.)

## Garanzia di qualità al 100%.

Tutti i cuscinetti NKE sottostanno a severissimi controlli di qualità documentati. Applicando moderne procedure di controllo e di misurazione e la nostra politica di qualità garantiamo ai nostri clienti che ogni singolo cuscinetto a rulli consegnato soddisfa i massimi standard di qualità.

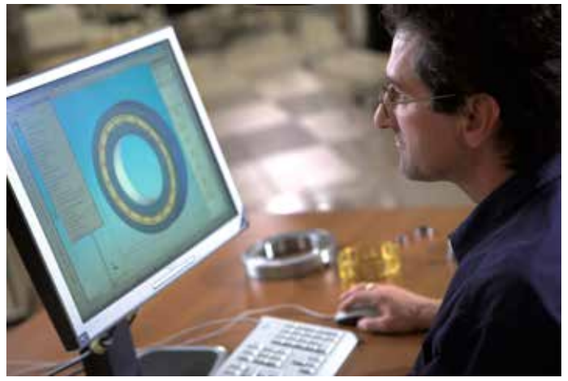

**Servizio di assistenza professionale.**

I nostri esperti collaboratori nel settore tecnico e in quello delle vendite vantano una stretta collaborazionecon i nostri clienti. La nostra gamma di servizi comprende:

/ Consulenza applicativa

/ Calcoli tecnici

/ Assistenza per la realizzazione di certificazioni

/ Sviluppo di prodotti, assistenza nel design

/ Addestramento

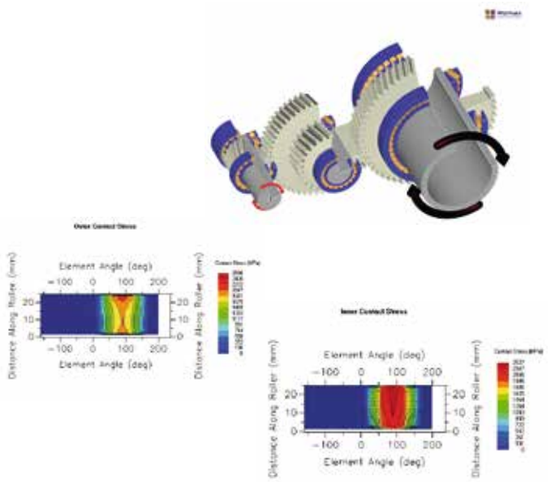


# QUALITÀ AUSTRIACA UNITA A TECNOLOGIA ALL'AVANGUARDIA

## I cuscinetti ideali per i sistemi di azionamento

Durante la fase di progettazione di un sistema di azionamento occorre tenere conto di una serie di fattori quali la velocità, il carico, la coppia, l'ingombro. I cuscinetti volventi idonei svolgono un ruolo decisivo all'interno dei riduttori industriali.

Tra i vantaggi di NKE si annoverano soluzioni tecniche e commerciali combinate con una buona disponibilità di pezzi in magazzino e tempi di consegna brevi.

## Applicazioni nei diversi settori industriali:

/ Impiantistica

/ Tecnologia di trasporto

/ Veicoli su rotaie

/ Realizzazione e lavorazione di metallo

/ Impianti di produzione di energia eolica

/ Settore minerario e delle macchine pesanti

**Esempi applicativi:**
**Cuscinetti in un riduttore epicicloidale di un impianto di energia eolica**

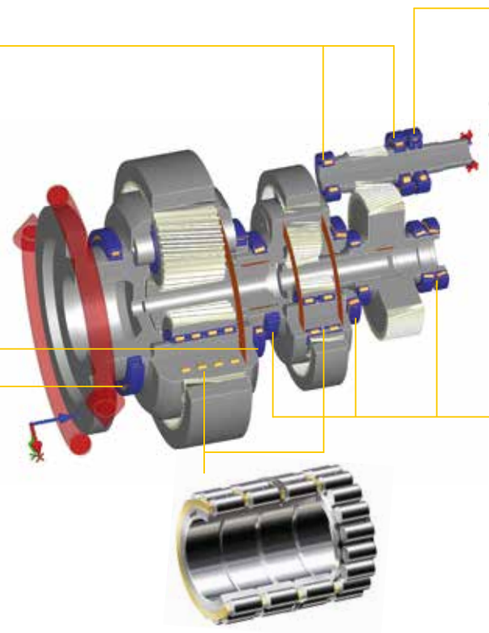

**Cuscinetti a rulli cilindrici**

/ Idonei per carichi radiali elevati e velocità medio-elevate

/ Come cuscinetto fisso o flottante

**Cuscinetti a quattro punti di contatto**

/ Sono studiati per supportare prevalentemente i carichi assiali e in molte applicazioni sono sistemati con luce radiale nell' alloggiamento

/ Carichi radiali limitati, vale la furmula: $\frac{Fa}{Fr} \geq 1{,}27$

**Cuscinetti a rulli cilindrici a pieno riempimento** (senza gabbia)

/ Ideali per carichi radiali molto elevati

/ Basse velocità



**Cuscinetti a rulli cilindrici speciali**

/ Il sistema modulare consente la standardizzazione di cuscinetti ruota epicicloidali

/ Set doppi, tripli o quadrupli per diversi livelli epicicloidali

**Cuscinetti a rulli conici**

/ Ideali per elevati carichi radiali e assiali

/ Accoppiati in grado di compensare carichi assiali in entrambe le direzioni

/ Prodotti frequentemente personalizzati

* Nel caso di riduttori di dimensioni ridotte vengono impiegati anche **cuscinetti radiali a sfere e cuscinetti obliqui a sfere di NKE**.