FERSA GROUP – EIN SPANISCH-ÖSTERREICHISCHES UNTERNEHMEN

Die Fersa Group wurde durch den Zusammenschluss zweier europäischer Lagerhersteller - Fersa Bearings in Spanien und NKE Bearings in Österreich - geschaffen. Beide sind weltweit in der Entwicklung, Herstellung und dem Vertrieb von qualitativ hochwertigen Lagern für die globalen Automobil- und Industriemärkte tätig.

Mehr als 50 Jahre Erfahrung in der Herstellung und dem Vertrauen von führenden OEMs, Tier 1 und ihre jeweiligen Anschlussmärkte unterstützen unsere Produkte und Dienstleistungen.

Die Fersa Group verfügt über ein umfangreiches Servicenetzwerk von Vertriebszentren weltweit. Wir verfügen über örtliche Einrichtungen in Österreich, Brasilien, China, Spanien und den USA sowie modernsten Fertigungszentren in Österreich, China und Spanien.

FERSAGROUP

NKE AUSTRIA GmbH
Im Stadtgut C4,
4407 Steyr, Austria
Tel: +43 7252 86667
Fax: +43 7252 86667-59
office@nke.at

www.nke.at

NKE BEARINGS

NKE Steyr, Österreich

FERSA Zaragoza, Spanien

FERSA Jiaxing, China

Sämtliche Informationen wurden sorgfältig erstellt und überprüft. Für eventuelle Fehler oder Unvollständigkeit übernimmt NKE keine Haftung. Änderungen der Produktinformationen behält sich NKE vor. © NKE AUSTRIA GmbH.

Art.-Nr. 91891 DE 09.2018

NKE BEARINGS

WÄLZLAGER FÜR INDUSTRIE-GETRIEBE

FERSAGROUP

DIE PERFEKTE LÖSUNG FÜR INDUSTRIELLE ANWENDUNGEN

NKE AUSTRIA GmbH ist Hersteller von hochwertigen Wälzlagern mit Firmensitz in Steyr. Das Unternehmen wurde 1996 von leitenden Mitarbeitern der ehemaligen Steyr Wälzlager gegründet.

NKE produziert Standard- und Sonderlager für alle Industrieanwendungen. Unsere Kernkompetenzen Technik, Produktentwicklung, Finalbearbeitung der Komponenten, Montage, Qualitätssicherung, Logistik, Verkauf und Marketing sind am Standort Steyr konzentriert. Der Standort ist nach ISO 9001:2015 (Konstruktion, Entwicklung, Produktion und Vertrieb von Wälzlagern), ISO 14001:2015 und OHSAS 18001 zertifiziert.

NKE Wälzlager werden in Vertriebsbüros durch 240 Handelspartner in mehr als 60 Ländern vertrieben.

Wir bieten Ihnen:

- / Standardlager mit einem umfassenden Stockprogramm
- / Sonderlager für Spezialanforderungen
- / Technische Unterstützung (z.B. Beratung, Dokumentation, Schulung usw.)

100% Qualitätsgarantie.

Alle NKE-Lager unterliegen strengsten und dokumentierten Qualitätsprüfungen. Mit der Anwendung moderner Prüf- und Messverfahren und unserer Qualitätspolitik garantieren wir Ihnen, dass jedes einzelne ausgelieferte Wälzlager den höchsten Qualitätsstandards entspricht.

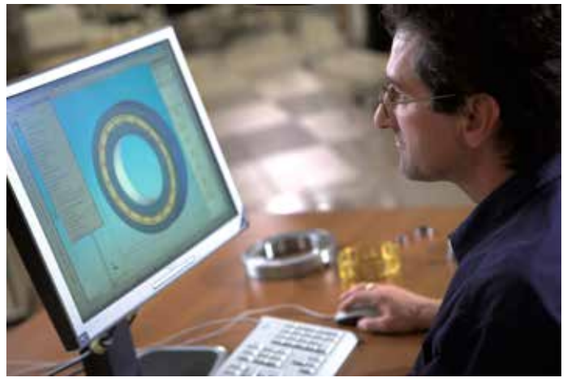

Professionelle Serviceunterstützung.

Unsere erfahrenen und kompetenten Mitarbeiter in Technik und Vertrieb arbeiten eng mit unseren Kunden zusammen. Unser Serviceangebot umfasst unter anderem:

- / Anwendungstechnische Beratung
- / Technische Berechnungen
- / Unterstützung bei Zertifizierungen
- / Produktentwicklungen, Design-Unterstützung
- / Training

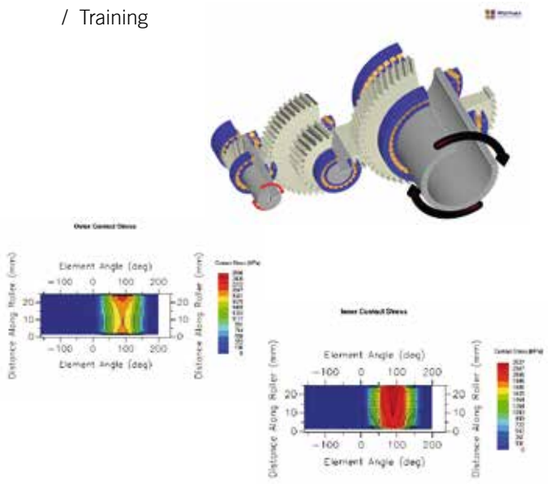

ÖSTERREICHISCHE QUALITÄT KOMBINIERT MIT INNOVATIVER TECHNOLOGIE

Die passenden Lager für Ihr Antriebssystem

Drehzahl, Belastung, Drehmoment, Bauraum… - viele Faktoren müssen Sie bei der Konstruktion eines Antriebssystems berücksichtigen. Die passenden Wälzlager spielen in Industriegetrieben eine entscheidende Rolle.

Kreative, technische und kaufmännische Lösungen, gepaart mit guter Lagerverfügbarkeit und kurzer Lieferzeit, sind die NKE Vorteile, die Sie nutzen können.

Anwendungen in verschiedenen Industrien:

- / Anlagenbau
- / Fördertechnik
- / Schienenfahrzeuge
- / Metallerzeugung und -verarbeitung
- / Windenergieanlagen
- / Bergbau und Schwermaschinenbau

Anwendungsbeispiel:
Lagerung eines Planetengetriebes in einer Windenergieanlage

Zylinderrollenlager

- / Geeignet für hohe Radiallasten und mittlere bis hohe Drehzahlen
- / Als Loslager oder in schwimmender Anordnung

Vierpunktlager

- / Meist radial freigestellt zur Aufnahme von Axiallasten
- / Radiallasten in begrenztem Umfang, wobei gilt: $\frac{F_a}{F_r} \geq 1{,}27$

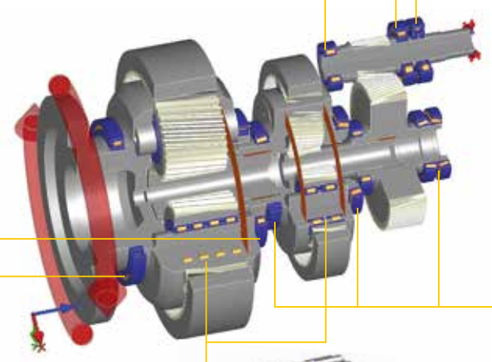

Vollrollige Zylinderrollenlager
(ohne Käfig)

- / Geeignet für sehr hohe Radiallasten
- / Niedrige Drehzahlen

Sonderzylinderrollenlager

- / Modulares System erlaubt die Standardisierung von Planetenradlagern
- / 2-, 3- oder 4-fache Sätze für verschiedene Planetenstufen

Kegelrollenlager

- / Geeignet für hohe Radial- und Axiallasten
- / Gepaart zur Aufnahme von Axialbelastungen in beide Richtungen
- / Häufig kundenspezifische Konstruktionen

* Bei kleineren Getrieben finden auch **NKE Rillenkugellager** und **Schrägkugellager** Verwendung.